Närvarodetektor Mini Komfort
Best. nr. : 2225 00
Närvarodetektor Mini Standard
Best. nr. : 2220 00

Bruksanvisning

1 Säkerhetsanvisningar

Montering och anslutning av elektriska enheter får bara utföras av kvalificerade elektriker.

Kan medföra allvarliga kroppsskador, eldsvåda eller materiella skador. Läs och följ hela bruksanvisningen.

Tryck inte på sensorfönstret. Enheten kan skadas.

Enheten är inte lämplig för användning i inbrottslarm eller larmteknik.

De här anvisningarna är en del av produkten och ska behållas av slutkunden.

2 Batterisäkerhetshänvisningar

Denna enhet eller dess tillbehör levereras med batterier i form av knappbatterier.

FARA! Batterierna kan sväljas. Detta kan leda till omedelbar död genom kvävning. Farliga ämnen kan utlösa svåra inre brännskador som kan leda till dödsfall inom 2 timmar.
Hålla nya och använda batterier borta från barn.
Använd inte enheter där batterifacket inte längre kan stängas ordentligt, och håll dem borta från barn.
Om man misstänker att någon har svalt eller på annat sätt fått i sig ett knappbatteri måste man omedelbart uppsöka läkare.

VARNING! Vid felaktig hantering av batterier kan det leda till explosion, brand eller frätning genom spill.
Värm inte upp batterier eller släng de i öppen eld.
Pola, kortslut eller återuppladda inte batterierna.
Deformera inte eller ta isär batterierna.
Batterier får endast bytas ut mot en identisk eller likvärdig typ.
Ta ut urladdade batterier omedelbart och avfallshantera dem på korrekt miljömässigt sätt.

3 Enhetens konstruktion

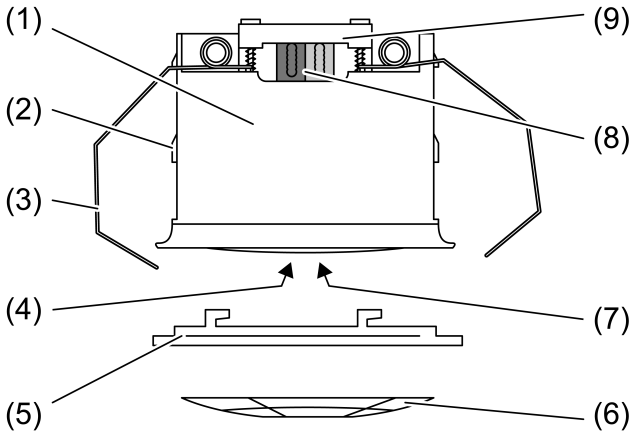

Bild 1: Enhetens konstruktion

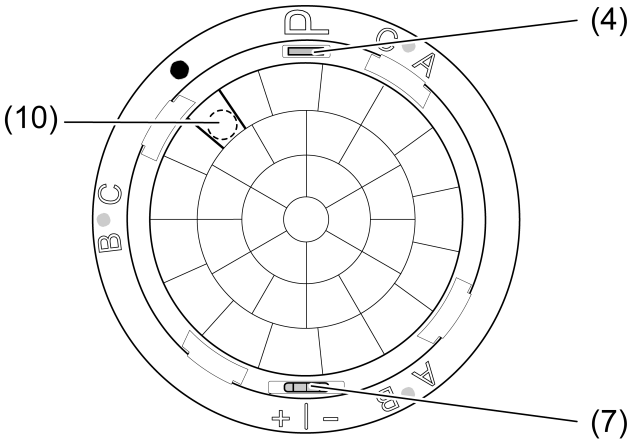

Bild 2: Enhetens konstruktion

(1) Närvarodetektor
(2) Styrning för klämfjädrar
(3) Fjäderbygel
(4) Programmeringsknapp, röd
(5) Designring
(6) Blände
(7) Känslighetsbrytare, blå
(8) Bussanslutning
(9) Ledningsfixering
(10) Sensor för ljusstyrka

4 Funktion

Ändamålsenlig användning

– Behovsbaserad styrning av belysning, rumstermostater och andra elektriska förbrukare inomhus
– Kläm-montering i upphängda innertak
– Takmontering i fasta innertak i försänkt dosa enligt DIN 49073 eller i utanpåliggande kåpa (se Tillbehör)

Produktegenskaper

– Inbyggd busskoppling
– Tre PIR-sensorer
– Detekteringsområde: 360°
– Inbyggd sensor för ljusstyrka
– Används som närvarodetektor, rörelsedetektor eller för signaleringsdrift
– Utgångsfunktioner: omkoppling, trapphusfunktion, omkoppling med tvångsläge, värdegivare, understation för ljusscener, driftlägesinställning för rumstemperaturregulator
– Övervakningsområdet kan byggas ut genom att flera enheter parallellkopplas som huvud- och understation
– Reglage för manuell korrigering av känsligheten
– Statuslysdiod: Blinkar vid rörelsedetektering (beroende på programmering vid normal drift eller bara vid rörelsetestet)

Extra egenskaper för versionen "Komfort":

Närvarodetektorfunktion:

– Registrering av mycket små rörelser på t.ex. en arbetsplats för detektering av personer i lokalen

– Tillkoppling: vid detektering av rörelser och när tröskelvärdet för ljusstyrka har underskridits
– Frånkoppling: Inga rörelser inom detekteringsområdet och när natten är slut eller om tröskelvärdet för ljusstyrka har överskridits

Rörelsedetektorfunktion:
– Registrering av rörelser för att säkra transportvägar i byggnader
– Tillkoppling: vid detektering av rörelser och när tröskelvärdet för ljusstyrka har underskridits
– Frånkoppling: inga rörelser inom detekteringsområdet och när natten är slut

i Efter aktivering och tillkoppling arbetar rörelsedetekteringen oberoende av ljusstyrkan.

Signaleringsdrift:
– Detektering av rörelser inom detekteringsområdet som är oberoende av ljusstyrkan
– Tillkoppling: När ett inställbart antal rörelser inom den inställda övervakningsperioden har registrerats
– Frånkoppling: inga personer befinner sig inom detekteringsområdet och när natten är slut

5 Användning

Endast för versionen "Komfort":

i Beakta batterisäkerhetshänvisningarna.
■ Se till att kontakterna på batteriet och apparaten är fettfria.
■ Lägg in bifogat batteri polkorrekt (se tryck IR-fjärrkontroll).

Funktionsknappar på IR-fjärrkontrollen

Knapp	Funktion
On ☼ +	För funktionsblock 1 skickas registrering av en rörelse. Det automatiska driftläget lämnas.
Off ☼ –	För funktionsblock 1 skickas slutet på en rörelse. Det automatiska driftläget lämnas.
Auto ☼	För funktionsblock 1 aktiveras det automatiska driftläget igen. ON-läget lämnas först efter en ny rörelseregistrering.

Inställningsknappar på IR-fjärrkontrollen

Knapp	Funktion
Sens +	Öka känsligheten
Sens –	Minska känsligheten
Sens =	Återställ känsligheten till förinställningen
☾	Funktionsblock 1: tröskelvärde för ljusstyrka 10 lx
	Funktionsblock 1: tröskelvärde för ljusstyrka 50 lx
	Funktionsblock 1: tröskelvärde för ljusstyrka 150 lx
	Funktionsblock 1: driften är oberoende av ljusstyrkan
Teach	Funktionsblock 1: Ställ in den aktuella ljusstyrkan som tröskelvärde för ljusstyrka

Knapp	Funktion
10 sec☼, **30 sec**☼, **2 min**☼, **5 min**☼, **30 min**☼	Funktionsblock 1: Förläng den minsta eftergångstiden (10 sekunder) med det valda värdet
Start☼, **Stop**☼	Funktionsblock 1: Förläng den minsta eftergångstiden (10 sekunder) individuellt

Driftsättningsknappar på IR-fjärrkontrollen

Knapp	Funktion
Test	Rörelsetest – kontrollera detekteringsområdet
Reset	Återställ känsligheten, tröskelvärdet för ljusstyrka och eftergångstiden till förinställningen. Håll intryckt i minst 3 sekunder

Betjäning med IR-fjärrkontroll

Om funktionsblock 1 är upplåst, kan det betjänas manuell med en fjärrkontroll. Vid manuell användning kopplas registrering av ljusstyrka och rörelser för funktionsblock 1 från tills det automatiska driftläget är inställt igen.

- Slå på t.ex. en lampa: tryck på knappen **On**☼**+**.
- Stänga av t.ex. en lampa: tryck på knappen **Off**☼**−**.
- Ställa in automatiskt driftläge: tryck på knappen **Auto**☼.

Inställningarna kan ändras manuellt med hjälp av IR-fjärrkontrollen

Om inställningarna är upplåsta, kan enskilda inställningar för funktionsblock 1 ändras med en fjärrkontroll vid drift.

Känslighet:

- Öka känsligheten: tryck på knappen **Sens+**.
- Minska känsligheten: tryck på knappen **Sens−**.
- Öppna en förinställd känslighet: tryck på knappen **Sens=**.

i Den manuella korrigeringen av känsligheten med hjälp av känslighetsbrytaren (7) skrivs över med IR-fjärrkontrollen och omvänt.

Tröskelvärde för ljusstyrka:

- Ändra tröskelvärdet för ljusstyrka: tryck efter behov på knappen ☾, ⛅, 🚶 eller ☀.
- Ställ in den aktuella ljusstyrkan som tröskelvärde för ljusstyrka: tryck på knappen **Teach**☀.

Eftergångstid: Den fasta eftergångstiden på 10 sekunder kan förlängas separat.

- Förläng eftergångstiden: tryck efter behov på knappen **10 sec**☼, **30 sec**☼, **2 min**☼, **5 min**☼ eller **30 min**☼. Andra värden kan ställas in med knapparna **Start**☼/**Stop**☼.

6 Information för elektriker

6.1 Montering och elektrisk anslutning

Rörelseregistrering

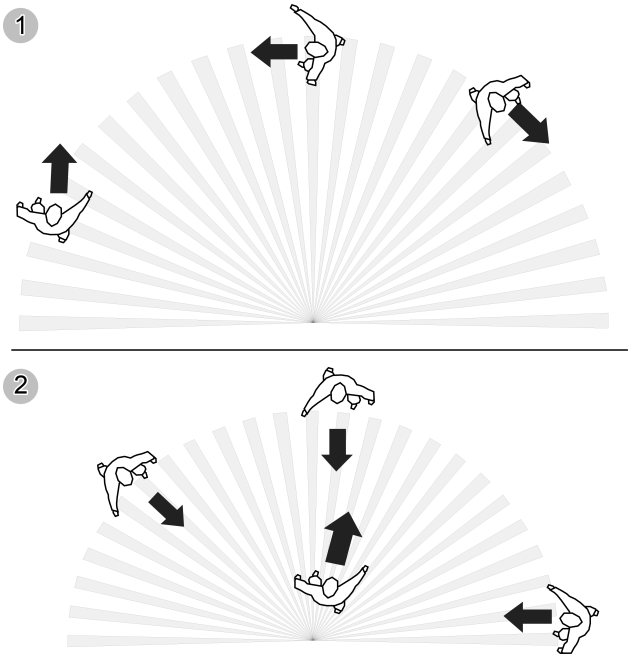

Bild 3: Tangentiell och radiell rörelseriktning

Enhetens övervakningsområde omfattar 360°. Övervakningsorådets diameter beror på monteringshöjd och rörelseriktning för personer i det (Bild 4).

Ökad monteringshöjd ger större övervakningsområde, samtidigt som detekteringstätheten och känsligheten minskar.

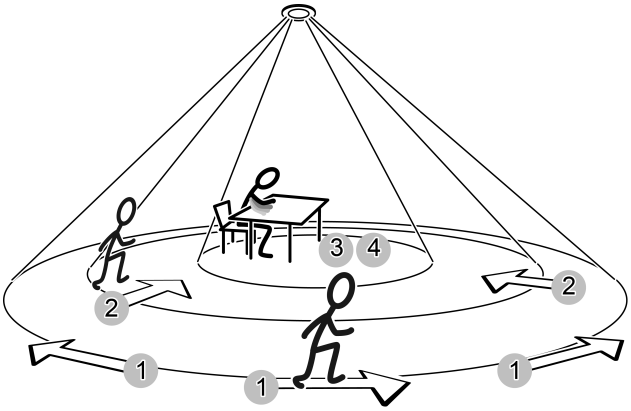

Bild 4: Registreringsräckvidd beroende på rörelseriktning

Diameter för registreringsområdet vid rörelseriktning

Monteringshöjd	1:	2:	3:	4:
2,20 m	8,8 m	6,6 m	4,4 m	2,9 m
2,50 m	10 m	7,5 m	5 m	3,3 m
3,00 m	12 m	9 m	6 m	4 m
3,50 m	13 m	9,5 m	7 m	4,7 m

Monteringshöjd	1:	2:	3:	4:
4,00 m	14 m	10 m	7,5 m*)	– *)
5,00 m	17 m	11 m	8 m*)	– *)

1: Räckvidd för tangentiell rörelse på golvet
2: Räckvidd för radiell rörelse på golvet
3: Räckvidd för typiska rörelser på skrivbordet, t.ex. överkroppsrörelser
4: Räckvidd för findetektering på skrivbordet, t.ex. musrörelser
*) Vid användning som närvarodetektor: montera inte högre än 3,5 m, eftersom findetektering annars inte är möjlig.

Enheten har tre inbördes oberoende sensorer för rörelseregistreringen. Placeringen av sensorområdena A, B och C visas under dekorringen (Bild 6).

i Om sensorområdena A, B, C utvärderas separat skall projekteringen ta hänsyn till apparatens injustering (se kapitlet Justera in apparaten).

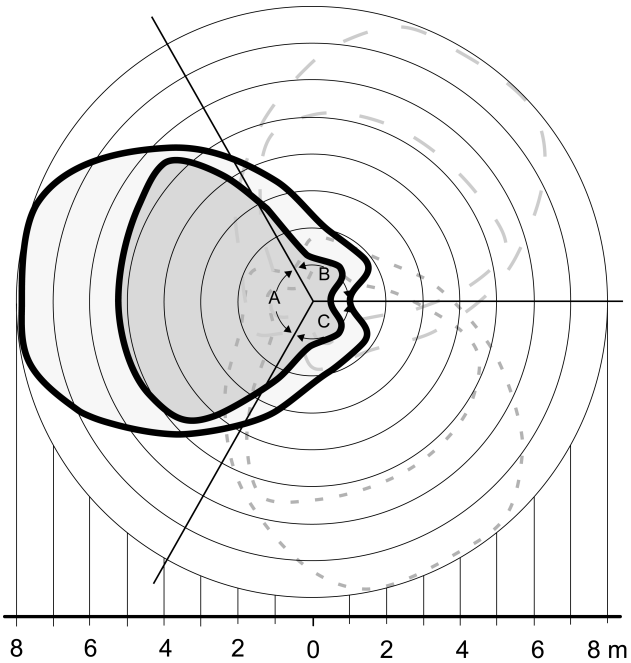

Bild 5: Detekteringsområde, område A, B och C, monteringshöjd 3,00 m

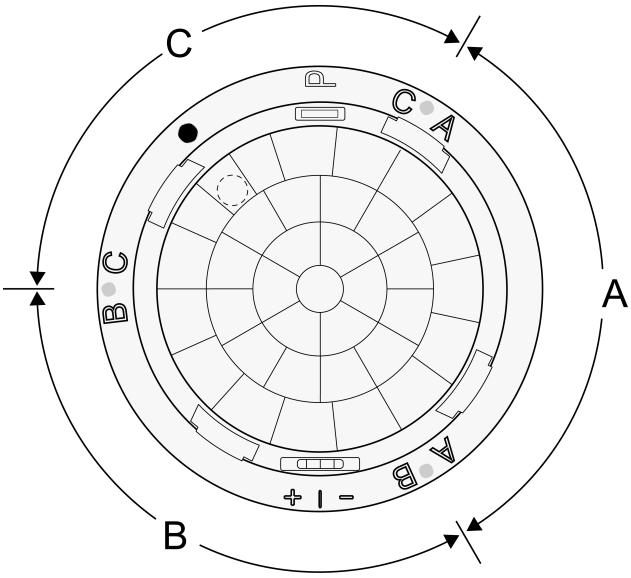

Bild 6: Placeringen av område A, B och C

Ljusstyrkeregistrering

Ljusstyrkesensor (8) är placerad på sidan och möjliggör därmed en asymmetrisk mätyta. På så sätt kan t.ex. flera arbetsplatser tas med i mätningen utan att ljus från sidan förfalskar mätningen.

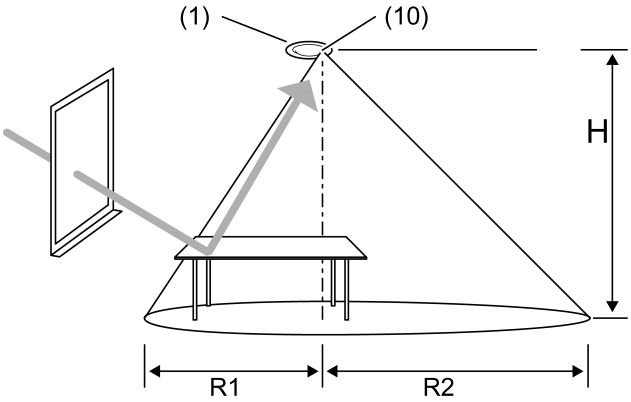

Bild 7

Monteringshöjd H	R1	R2
2,20 m	1,5 m	2,3 m
2,50 m	1,8 m	2,6 m
3,00 m	2,0 m	3,0 m
3,50 m	2,5 m	3,6 m
4,00 m	2,8 m	4,2 m
5,00 m	3,5 m	5,2 m

Ljus som faller direkt på sensorn eller som reflekteras av glänsande ytor påverkar ljusstyrkeregistreringen.

Välja monteringsplats

Vid användning som närvarodetektor monteras enheten i innertaket över en arbetsplats och övervakar ytan undertill. Vid användning som rörelsedetektor monteras enheten t.ex. i hallen i innertaket.

- Välj en vibrationsfri monteringsplats. Vibrationer kan leda till oönskade omkopplingar.
- Undvik störningskällor inom övervakningsområdet. Störningskällor som t.ex. värmeanläggningar, ventilation, klimatanläggningar och belysning som svalnar kan leda till oönskade registreringar.

i Detekteringsområdet kan vid behov begränsas med en skyddspanel för att minimera påverkan genom störningskällor.

Endast för versionen "Komfort":

- Montering i närheten av elektriska förbrukare, värmeelement, kylanläggningar eller ytterväggar kan påverka temperaturmätningen negativt.

Rikta upp enheten

- Vid monteringen skall apparaten justeras in på ett sådant sätt att ljusstyrkesensorn (10) inte är vänd mot fönstret (Bild 7).

i Kontrollera att enheten är korrekt riktad redan när apparatdosan och bärringen monteras.

Montera apparaten i mellanbjälklaget och anslut

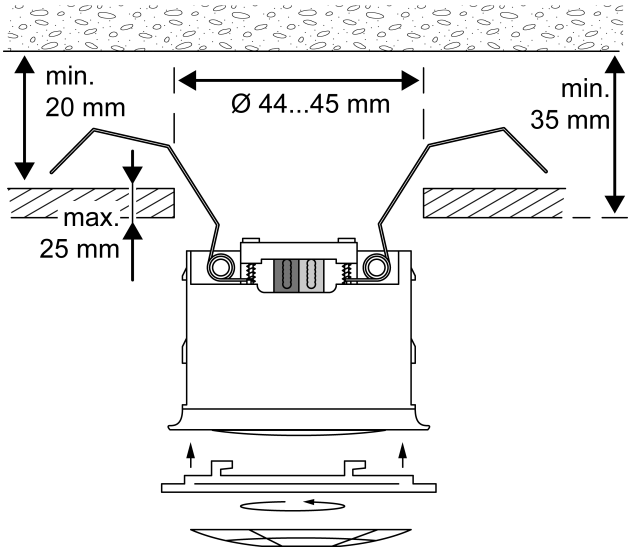

Bild 8

Omgivningen i mellanbjälklaget skall vara torr.

Mellanbjälklaget får vara max. ca. 25 mm tjockt. Inmonteringsdjup min. 35 mm. Avstånd mellan betonginnertak och mellabjälklag min. 20 mm.

Innertaksutskärning 44...45 mm.

- Anslujt bussledning.
- Kläm fast bussledning med ledningsfixering (9).
- Böj tillbaka fjäderbygeln (3) och skjut in närvarodetektorn (1) i mellanbjälklaget.
- Sätt på designringen (5) och vrid medurs.
- Klipp vid behov ut bländet (6) och kläm fast det i designringen (5).

Montera klämfjädrar för dosmonteringen

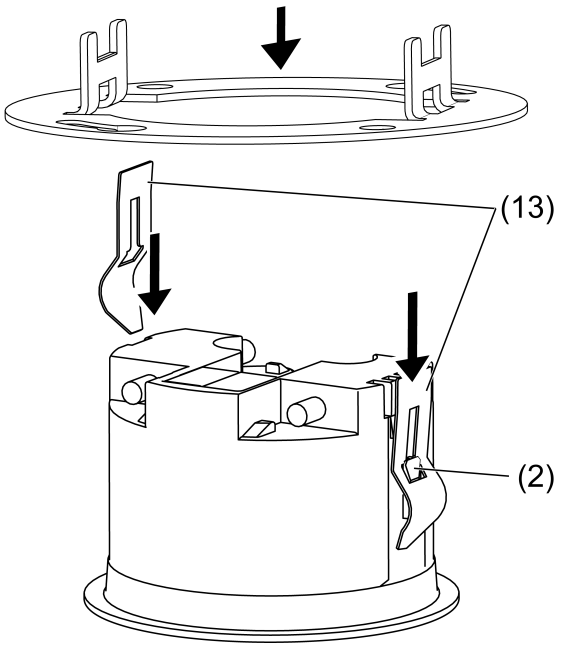

Bild 9

För montering i infälld dosa eller utanpåliggande kapsling.

- Ta bort fjäderbygeln (3) (Bild 1).
- Skjut på klämfjädrarna (13) positionsriktigt bakifrån på styrningarna (2) tills de hakar fast (Bild 9).

Montera och anslut enheten i en infälld dosa

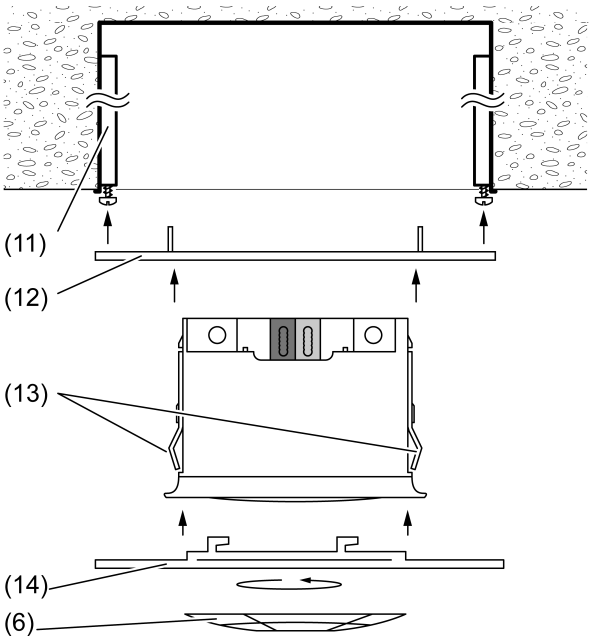

Bild 10

Den infällda apparatdosan (11) skall monteras i innertaket på den avsedda monteringsplatsen. Fjäderbyglarna (3) är borttagna och klämfjädrarna (13) är monterade.

- Montera bärringen (12) på den infällda apparatdosan (11).
- Anslut bussledningen till anslutningsklämman.
- Haka fast apparaten (12) i bärringen.
- Sätt på den stora designringen (14) och vrid medurs.
- Klipp vid behov ut bländet (6) och kläm fast det i designringen (14).

Montera och ansluta enheten i en utanpåliggande kåpa

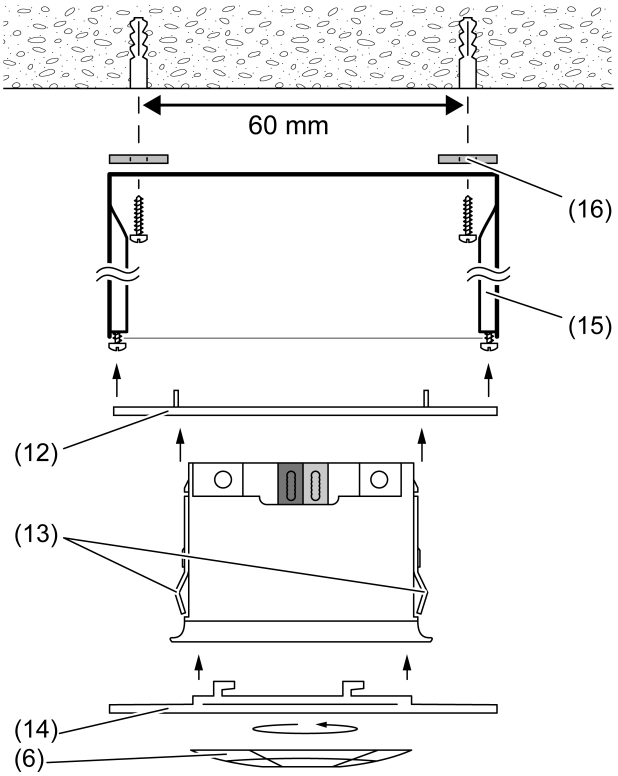

Bild 11

Använd en utanpåliggande kåpa (15) (se Tillbehör).

Vid fuktig omgivning och för IP44-montering: Förse skruvhålen till den utanpåliggande kapslingen med de medföljande tätningarna (16).

Täta ledningsinföringen med den medföljande gummipipen. Klipp upp gummipipen passande till bussledningen. För in bussledningen i den utanpåliggande kapslingen.

- Montera den utanpåliggande kapslingen (15) på det avsedda monteringsstället i rumstaket. Hålavstånd 60 mm.
- Montera bärringen (12) på den utanpåliggande kapslingen (15).
- Anslut bussledningen till anslutningsklämman.
- Haka fast apparaten (12) i bärringen.
- Sätt på den stora designringen (14) och vrid medurs.
- Klipp vid behov ut bländet (6) och kläm fast det i designringen (14).

6.2 Driftsättning

Laddning av adress och applikationsprogram

- När den är monterad tas designringen av.
- Koppla till busspänningen.
- Tryck på den röda programmeringsknappen (4).
  Programmeringslysdioden i sensorfönstret lyser.

- Tilldela fysikalisk adress.
  Programmeringslysdioden slocknar.
- Märk apparaten på sidan med den fysiska adressen.
- Ladda användningsprogrammet i enheten.

i Vid aktiv temperaturmätning (versionen "Komfort"): justera temperaturmätningen.

Testa övervakningsområdet

Med parallellkopplade närvarodetektorer ska övervakningsområdena testas var för sig efter varandra.

Närvarodetektorn är monterad och ansluten. Den fysiska adressen och applikationsprogrammet är laddade.

- Aktivera ett rörelsetest:
  Aktivera parametern "Rörelsetest efter hämtning" och hämta applikationsprogrammet.
  Närvarodetektorn arbetar oberoende av ljusstyrkan. Alla sensorer är aktiva med den programmerade känsligheten.
- Gå genom övervakningsområdet, och var då uppmärksam på om störningskällor registreras.
  Detekterade rörelser visas med den blåa statuslysdioden i sensorfönstret.
- Begränsa detekteringsområdet genom att sätta på en skyddspanel vid behov. Korrigera känsligheten med det den blå känslighetsbrytaren (7) eller IR-fjärrkontrollen eller ändra programmeringen.
- Inaktivera parametern "Rörelsetest efter hämtning" och hämta applikationsprogrammet.

Endast för versionen "Komfort":

i Om rörelsetestfunktionen är upplåst, kan den aktiveras med knappen **Test** på IR-fjärrkontrollen.

7 Bortskaffning av batteri

Ta ut urladdade batterier omedelbart och avfallshantera dem på korrekt miljömässigt sätt. Släng aldrig batterier i hushållsavfallet. Information om korrekt miljömässig avfallshantering lämnas av kommunen. Enligt lagstadgade regler är slutanvändaren ansvarig för att förbrukade batterier återlämnas.

8 Tekniska data

KNX Medium	TP256
Driftsättningsläge	S-Mode
Nominell spänning KNX	DC 21 ... 32 V SELV
Strömförbrukning KNX	max. 10 mA
Anslutningssätt buss	Anslutningsklämma
Skyddsklass	III
Omgivningstemperatur	-25 ... +55 °C
Förvarings-/transporttemperatur	-25 ... +70 °C
Relativ luftfuktighet	10 ... 100 % (ingen daggbildning)
Skydd	IP44
Mått	
Innertaksutskärning Ø×T	44 × 35 mm
Mått Ø×H	53,5 × 38 mm (med designring)
Rörelseregistrering	

Registreringsvinkel	360°
Räckvidd	Ø ca 12 m (monteringshöjd 3 m)
Sensor för ljusstyrka	
Mätområde	10 ... 2000 lx
Noggrannhet > 80 lx	± 5%
Noggrannhet ≤ 80 lx	± 10 lx
Endast för versionen "Komfort":	
Temperatursensor	
Mätområde	ca -20 ... +55 °C
Exakthet	± 1 K
IR-fjärrkontroll	
Batterityp	1×Lithium CR 2450N

9 Hjälp vid problem

Ljuset slås inte på trots att rörelser har registrerats och belysningen är svag

Orsak 1: Fel funktionsblock är aktivt.
Ändra funktionsblockomkopplingen.

Orsak 2: Det inställda tröskelvärdet för ljusstyrka är för lågt.
Höj tröskelvärdet för ljusstyrka med fjärrkontrollen eller parameterinställningen.

Ljuset slås inte på trots att den omgivande ljusstyrkan är tillräcklig

Orsak 1: Signaleringsfunktionen är aktiv och enheten arbetar därför oberoende av ljusstyrkan.
Kontrollera programmeringen.

Orsak 2: Enheten arbetar oberoende av ljusstyrkan.
Korrigera tröskelvärdet för ljusstyrka med fjärrkontrollen.
Korrigera tröskelvärdet för ljusstyrka med parameterinställningen.

Ljuset stängs kortvarigt av och slås omedelbart på igen

Orsak 1: Ljuskälla inom övervakningsområdet.
Ställ in parametern Låsning på ett sådant sätt att en ljuskälla som håller på att svalna inte registreras.

Orsak 2: Efter avstängning underskrids det inställda tröskelvärdet för ljusstyrka. Vid rörelseregistrering slås enheten omedelbart på igen.
Höj tröskelvärdet för ljusstyrka.

Ljuset stängs inte av tidigt trots att rörelser har registrerats och belysningen är svag

Orsak 1: Den inställda tiden är för kort.
Öka tiden med fjärrkontrollen eller parameterinställningen.

Orsak 2: Registreringsproblem, ytan som ska övervakas ligger inte inom övervakningsområdet eller också blockeras området av möbler eller pelare.
Kontrollera detekteringsområdet och komplettera vid behov närvarodetektorns understation.

Enheten aktiveras trots att det inte förekommer rörelser inom detekteringsområdet

Orsak: Störningskällor inom övervakningsområdet eller också har enheten för hög känslighet.
Begränsa övervakningsområdet, åtgärda störningskällorna.
Sänk känsligheten ett steg med den blå känslighetsbrytaren (7) eller fjärrkontrollen.
Sänk känsligheten i parameterinställningen.

i I mindre rum bör känsligheten sänkas ett till två steg.

Ljuset stängs inte av trots att den omgivande ljusstyrkan är tillräcklig

Orsak 1: Enheten är inställd som rörelsedetektor och utvärderar därför inte den omgivande ljusstyrkan efter aktivering.

Kontrollera programmeringen. Ställ in och programmera enheten som närvarodetektor.

Orsak 2: Det inställda tröskelvärdet för ljusstyrka är för högt.

Sänk tröskelvärdet för ljusstyrka med fjärrkontrollen eller parameterinställningen.

Ljuset slås inte på eller slås på för sent trots rörelser inom detekteringsområdet

Orsak 1: Enheten är inställd på signaleringsdrift och utvärderar inte den första detekterade rörelseimpulsen.

Kontrollera programmeringen. Ställ in enheten och programmera den som rörelsedetektor.

Orsak 2: Utvärderingsfördröjning är aktiverad, varför t.ex. kortvarig vistelse inom övervakningsområdet inte utvärderas.

Korrigera programmeringen, förkorta eller inaktivera utvärderingsfördröjningen.

10 Tillbehör

Monteringssats för infällt montage	Best.nr 2241 00
Monteringssats för utanpåliggande montage	Best.nr 2242 00
IR-fjärrkontroll PIR KNX	Best.nr 2115 00

11 Garanti

Garantin hanteras över fackhandeln, inom ramen för de lagstadgade bestämmelserna. Lämna eller skicka defekta apparater portofritt med en felbeskrivning till din ansvarige försäljare (fackhandel/installationsföretag/elfackhandel). Denne ser till att apparaterna skickas till Gira Service Center.

Gira
Giersiepen GmbH & Co. KG
Elektro-Installations-
Systeme

Industriegebiet Mermbach
Dahlienstraße
42477 Radevormwald

Postfach 12 20
42461 Radevormwald

Deutschland

Tel +49(0)21 95 - 602-0
Fax +49(0)21 95 - 602-191

www.gira.de
info@gira.de