Tilstedeværelsesmelder Mini Komfort
Best.-nr.: 2225 00
Tilstedeværelsesmelder Mini Standard
Best.-nr.: 2220 00

Bruksanvisning

1 Sikkerhetsinformasjon

Montering og tilkobling av elektriske apparater må kun gjennomføres av elektrikere.

Fare for alvorlige personskader, brann og materielle skader. Les driftshåndboken, og følg den.

Ikke trykk på følervinduet. Dette kan skade apparatet.

Enheten egner seg ikke til bruk i innbruddsvarslingsteknologi eller som alarmteknologi.

Denne anvisningen er en del av produktet og skal være hos sluttkunden.

2 Batteriinformasjon

Dette apparatet eller tilbehøret leveres med batterier i form av knappceller.

FARE! Batteriene kan svelges. Dette kan føre til umiddelbar død ved kvelning. Farlige stoffer kan utløse indre forbrenninger innen 2 timer og føre til død.
Hold nye og brukte batterier utenfor barns rekkevidde.
Apparater med et batterirom som ikke lukker ordentlig, skal ikke brukes, og oppbevares utilgjengelig for barn.
Hvis det er mulighet for at et batteri er blitt svelget eller befinner seg i en kroppsåpning, må du oppsøke en lege umiddelbart.

ADVARSEL! Ved feil håndtering av batterier kan det oppstå eksplosjon, brann eller etseskader.
Ikke varm opp eller kast batteriet inn i åpne flammer.
Ikke bytt pol på batteriene, og ikke kortslutt dem eller lad dem opp på nytt.
Ikke deformer eller ta fra hverandre batteriene.
Batteriene skal kun skriftes ut med identiske batterier eller med batterier av samme type.
Fjern tomme batterier straks, og kasser dem på en miljøvennlig måte.

3 Apparatets oppbygning

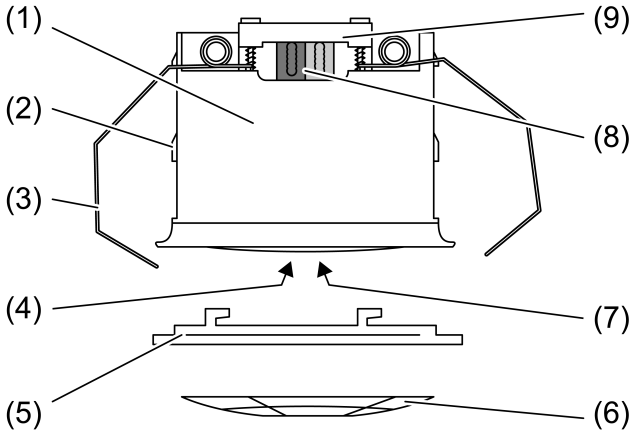

Bilde 1: Apparatets oppbygning

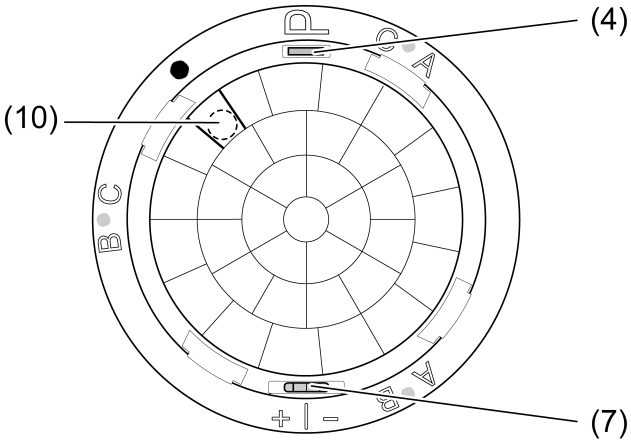

Bilde 2: Apparatets oppbygning

(1) Tilstedeværelsesdetektor
(2) Føring for klemfjær
(3) Fjærbøyle
(4) Programmeringstast, rød
(5) Designring
(6) Blende
(7) Ømfintlighetsbryter, blå
(8) Busstilkobling
(9) Ledningsfeste
(10) Lysføler

4 Funksjon

Forskriftsmessig bruk

– Behovstilpasset styring av belysning, romtermostat og andre elektriske forbrukere i innvendige rom
– Klem-montering i senkede tak
– Takmontering på faste tak i innebygget boks etter DIN 49073 eller hus utenpå (se tilbehør)

Produktegenskaper

– Integrert busstilkobling
– 3 PIR-sensorer
– Registreringsfelt 360°
– Integrert lysføler
– Bruk som tilstedeværelsesdetektor, bevegelsesdetektor, eller for meldedriften
– Utgangsfunksjoner: koble, trappehusfunksjon, koble med tvangsstilling, verdigiver, lysscenesideplass, driftsmodusfastlegging for romtemperaturregulator
– Registreringsfeltet kan utvides med parallellkobling av flere apparater som hoved- og sideplass
– Regulator til manuell korrektur av følsomheten
– Status-LED: Blinker ved bevegelsesregistrering; ettersom programmering ved vanlig drift eller kun ved gåprøve-driften

Tilleggsegenskaper versjon "Komfort":

Tilstedeværelsesmeldefunksjon:

– Registrering av små bevegelser f.eks. på en arbeidsplass for registrering av tilstedeværelsen til personer

– Innkobling: Bevegelsesregistrering og lysstyrketerskel underskredet
– Utkobling: Ingen bevegelse i registreringsfeltet og utløp av etterløps tiden, eller lysstyrketerskel er overskredet

Bevegelsesmelderfunksjon:
– Registrering av bevegelser til trafikksikring i bygninger
– Innkobling: Bevegelsesregistrering og lysstyrketerskel underskredet
– Utkobling: Ingen bevegelse i registreringsfeltet og utløp av etterløps tiden

i Etter aktivering og innkobling arbeider bevegelsesregistreringen uavhengig av lysstyrke.

Meldedrift:
– Registrering av bevegelser i registreringsfeltet uavhengig av lysstyrke
– Innkobling: Etter registrering av et innstillbart antall bevegelser innenfor det innstilte overvåkingstidsrommet
– Utkobling: Ingen personer i registreringsfeltet og utløp av etterløps tiden

5 Betjening

Kun for "Komfort" versjonen:

i Følg batteriinformasjonen.
■ Hold batterienes kontakter og apparatet frie for fett.
■ Legg inn batteriet slik at polene vender riktig vei (se markeringen på den infrarøde fjernkontrollen).

Funksjonstaster for infrarød fjernkontroll

Tast	Funksjon
On ☼ +	For funksjonsblokk 1 sendes registreringen av en bevegelse. Automatikkdrift forlates.
Off ☼ –	For funksjonsblokk 1 sendes slutten av en bevegelse. Automatikkdrift forlates.
Auto ☼	For funksjonsblokk 1 aktiveres automatisk drift igjen. ON-tilstanden forlates først etter en ny bevegelsesregistrering.

Innstillingstaster for infrarød fjernkontroll

Tast	Funksjon
Sens +	Øke følsomheten
Sens –	Redusere følsomheten
Sens =	Tilbakestille følsomheten til grunninnstillingen
☾	Funksjonsblokk 1: Lysstyrketerskel 10 lx
⁻⁻	Funksjonsblokk 1: Lysstyrketerskel 50 lx
🚶	Funksjonsblokk 1: Lysstyrketerskel 150 lx
✺	Funksjonsblokk 1: Lysstyrkeuavhengig drift
Teach ✺	Funksjonsblokk 1: Stille inn aktuell lysstyrke som lysstyrketerskel
10 sec ☼, **30 sec** ☼, **2 min** ☼, **5 min** ☼, **30 min** ☼	Funksjonsblokk 1: Forlenge den minimale etterløpstiden (10 sekunder) med den valgte verdien

Tast	Funksjon
Start☼, **Stop**☼	Funksjonsblokk 1: Forlenge den minimale etterløpstiden (10 sekunder) individuelt

Oppstarttaster IR-fjernbetjening

Tast	Funksjon
Test	Gåprøve – kontrollere registreringsfelt
Reset	Tilbakestille følsomhet, lysstyrketerskel og etterløpstid til grunninnstillingen. Trykk i minst 3 sekunder

Betjening med IR-fjernbetjening

Etter at de er frigitt kan en bruke en fjernbetjening til å betjene funksjonsblokk 1 manuelt. Ved manuell betjening blir lysstyrke- og bevegelsesregistreringen for funksjonsblokk 1 slått av, til automatikkdriften stilles inn igjen.

- Innkobling, f.eks. lys: Trykk tasten **On**☼**+**.
- Utkobling, f.eks. lys: Trykk tasten **Off**☼**−**.
- Stille inn automatikkdrift: Trykk tasten **Auto**☼.

Innstillinger kan endres manuelt med IR-fjernbetjeningen

Etter at de er frigitt kan en bruke fjernbetjeningen til å endre enkelte innstillinger for funksjonsblokk 1 i drift.

Følsomhet:

- Øke følsomheten: Trykk tasten **Sens+**.
- Redusere følsomheten: Trykk tasten **Sens−**.
- Rope opp innstilt følsomhet: Trykk tasten **Sens=**.

i Den manuelle korrekturen av ømfintligheten med ømfintlighetsbryteren (7) overskrives og reverseres av IR-fjernbetjeningen.

Lysstyrketerskel:

- Endre lysstyrketerskelen: Ettersom oppfordring trykk tasten ☾, tasten ☀, tasten 🚶 eller tasten ✺.
- Stille inn aktuell lysstyrke som lysstyrketerskel: Trykk tasten **Teach**✺.

Etterløpstid: Den fast innstilte etterløpstiden på 10 sekunder kan forlenges individuelt.

- Endre etterløpstiden: Ettersom oppfordring trykk tasten **10 sec**☼, tasten **30 sec**☼, tasten **2 min**☼, tasten **5 min**☼ eller tasten **30 min**☼. Andre verdier kan stilles inn med tastene **Start**☼/**Stop**☼.

6 Informasjon for autoriserte elektrikere

6.1 Montering og elektrisk tilkobling

Bevegelsesregistrering

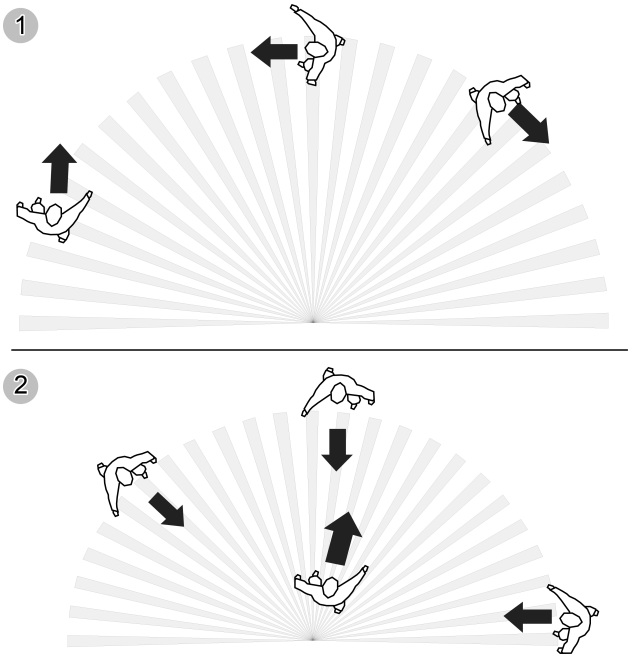

Bilde 3: Tangential og radial bevegelsesretning

Apparatet har et registreringsfelt på 360° Registreringsfeltets diameter avhenger av monteringshøyde og bevegelsesretningen til personer i registreringsfeltet (Bilde 4).

Ved økende monteringshøyde forstørres registreringsfeltet samtidig som registreringstettheten og følsomheten reduseres.

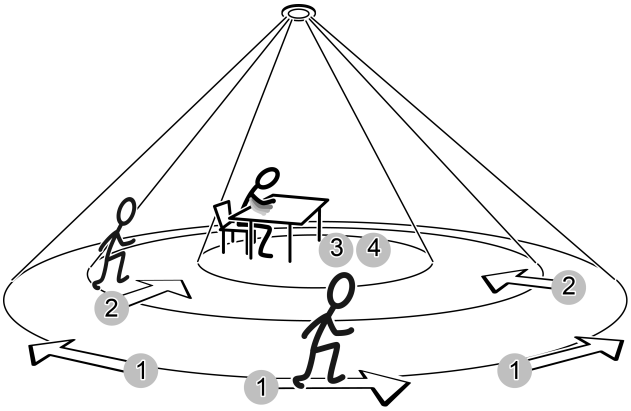

Bilde 4: Registreringsrekkevidde i avhengighet til bevegelsesretningen

Diameter registreringsfelt ved bevegelsesretning

Installasjonshøyde	1:	2:	3:	4:
2,20 m	8,8 m	6,6 m	4,4 m	2,9 m
2,50 m	10 m	7,5 m	5 m	3,3 m
3,00 m	12 m	9 m	6 m	4 m

Installasjonshøyde	1:	2:	3:	4:
3,50 m	13 m	9,5 m	7 m	4,7 m
4,00 m	14 m	10 m	7,5 m*)	– *)
5,00 m	17 m	11 m	8 m*)	– *)

1: Rekkevidde for tangential bevegelse på bakken
2: Rekkevidde for radial bevegelse på bakken
3: Rekkevidde for typiske bevegelser ved skrivebordet, f.eks. bevegelse av overkroppen
4: Rekkevidde til finregistrering ved skrivebordet, f.eks. musebevegelser
*) Ved bruk som tilstedeværelsesdetektor: Monteringshøyde ikke over 3,5 m, ellers er finregistrering ikke mulig.

For registrering av bevegelser har apparatet tre sensorer som er uavhengige av hverandre. Anordningen av sensorområdene A, B og C kan sees under pynteringen (Bilde 6).

i Hvis sensorområdene A, B, C analyseres separat, må prosjekteringen ta hensyn til plasseringen av apparatet (se kapittelet Rette inn apparatet).

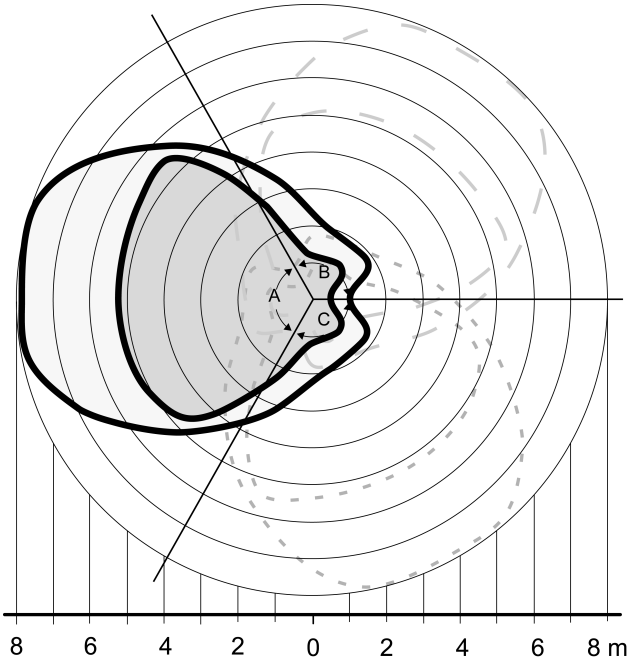

Bilde 5: Registreringsfelt, områdene A, B og C, monteringshøyde 3,00 m

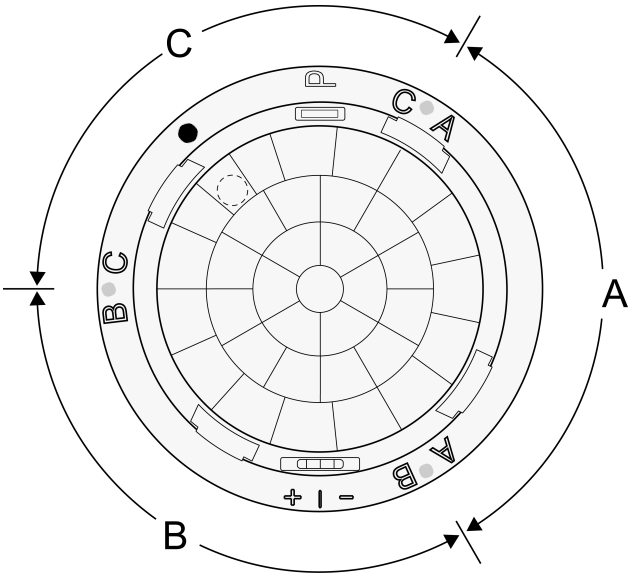

Bilde 6: Anordningen av områdene A, B og C

Lysstyrkeregistrering

Lysføleren (8) er montert på siden og tillater slik en asymmetrisk måleflate. Slik kan f.eks. flere arbeidsplasser integreres i målingen, uten at lys som kommer fra siden forfalsker målingen.

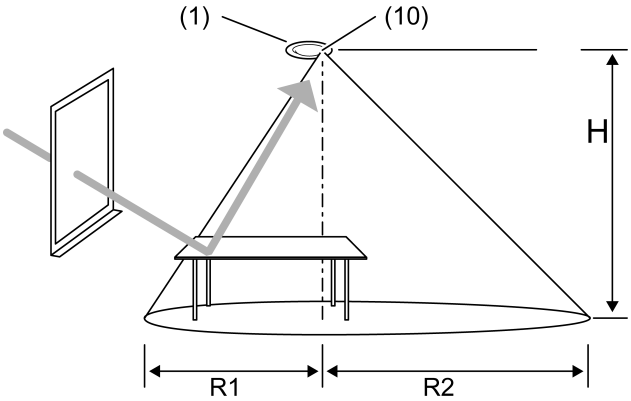

Bilde 7

Installasjonshøyde H	R1	R2
2,20 m	1,5 m	2,3 m
2,50 m	1,8 m	2,6 m
3,00 m	2,0 m	3,0 m
3,50 m	2,5 m	3,6 m
4,00 m	2,8 m	4,2 m
5,00 m	3,5 m	5,2 m

Lys som skinner direkte på sensoren eller lys som reflekteres av glinsende flater påvirker lysstyrkeregistreringen.

Velge monteringssted

Ved bruk som tilstedeværelsesdetektor monteres apparatet i taket over en arbeidsplass og overvåker flaten som ligger under den. Ved bruk som bevegelsesdetektor monteres apparatet f.eks. i gangen eller taket.

- Velg et vibrasjonsfritt monteringssted. Vibrasjoner kan føre til uønsket innkobling.

- Unngå feilkilder i registreringsfeltet. Unngå kilder til forstyrrelser, som f.eks. varmeapparater, ventilasjon, klimaanlegg eller avkjølende belysningsmidler kan føre til uønskede registreringer.

i Registreringsfeltet kan begrenses med den påsettbare blenden ved behov, for å begrense innflytelsen av støykilder.

Kun for "Komfort" versjonen:

- Montering i nærheten av elektriske laster, radiatorer, kjøleanlegg eller yttervegger kan påvirke temperaturmålingen negativt.

Rette inn huset

- Ved montering skal apparatet plasseres slik, at lysføleren (10) ikke er rettet helt mot vinduet (Bilde 7).

i Allerede ved montering av apparatkontakten og bæreringen må en være oppmerksom på riktig plassering.

Montere og koble til apparatet i mellomtaket

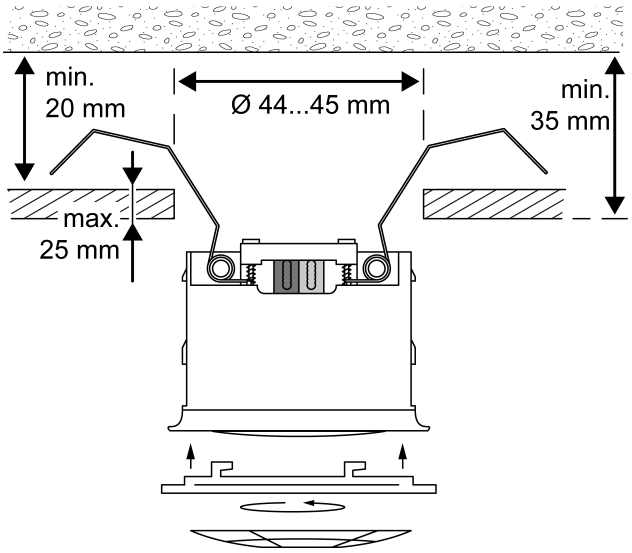

Bilde 8

Omgivelsen i mellomtaket må være tørr.

Maks. tykkelse til mellomtaket ca. 25 mm. Monteringsdybde min. 35 mm. Avstand mellom betongtaket og mellomtaket min. 20 mm.

Takutsnitt 44...45 mm.

- Koble til bussledningen.
- Klem fast bussledningen med ledningsfeste (9).
- Bøy tilbake fjærbøylen (3) og skyv tilstedeværelsesdetektoren (1) inn i mellomtaket.
- Sett på designringen (5) og drei den med urviseren.
- Ved behov: Klipp ut blenden (6) og smekk den inn i designringen (5).

Monter klemfjær for montering av bokser

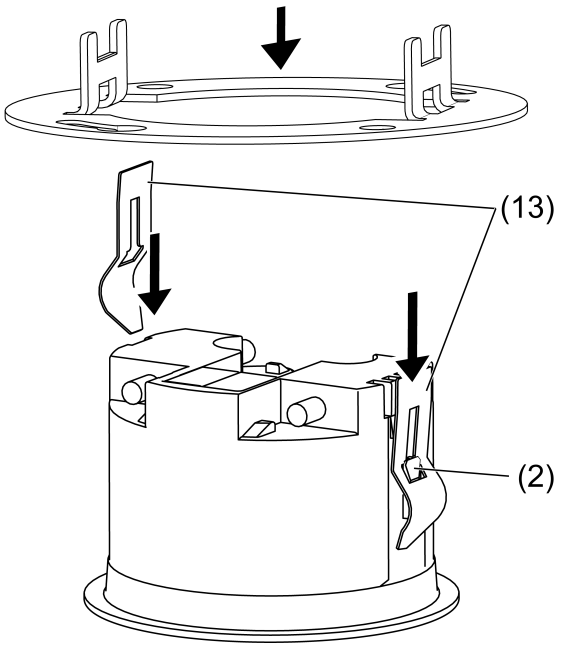

Bilde 9

For montering i den innebygde boksen eller påveggsboksen.

- Fjern fjærbøylen (3) (Bilde 1).
- Skyv klemfjærene (13) i riktig posisjon bakfra på føringene (2), helt til de går i lås (Bilde 9).

Monter og koble til apparatet i innebygget boks

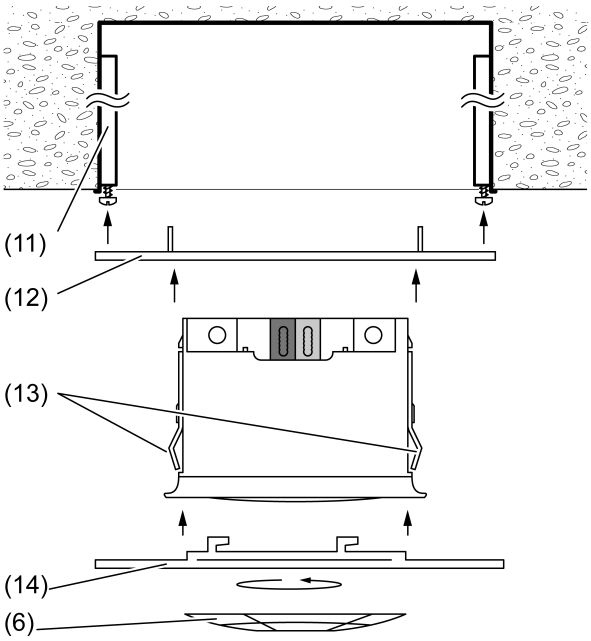

Bilde 10

Den innebygde boksen (11) er montert på det planlagte monteringsstedet i taket.
Fjærbøyler (3) er fjernet og klemfær (13) er montert.

- Monter låseringen (12) på den innebygde boksen (11).
- Koble til bussledningen med tilkoblingsklemme.
- Smekk apparatet inn i låseringen (12).
- Sett på den store designringen (14) og drei den med urviseren.
- Ved behov: Klipp ut blenden (6) og smekk den inn i designringen (14).

Monter og koble til apparatet i huset utenpå

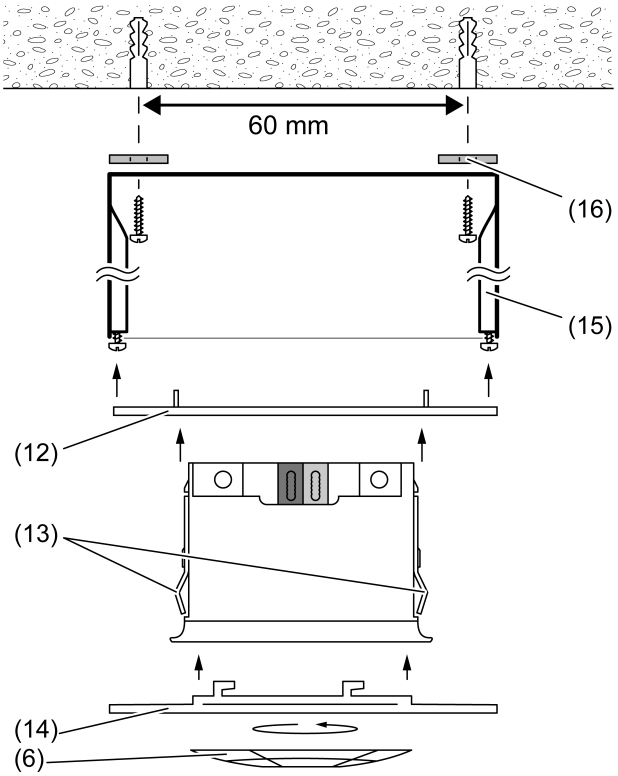

Bilde 11

Bruk hus for montering utenpå (15) (se tilbehør).

Ved fuktig omgivelse og for IP44-montering: Utstyr skruehullene til påveggsboksen med de medleverte tetningene (16).

Tett igjen ledningsinnføringen med den vedlagte gummihylsen. Klipp opp gummihylsen slik at den passer for bussledningen. Før bussledningen inn i påveggsboksen.

- Monter påveggsboksen (15) på det foreskrevne monteringsstedet i taket. Hullavstand 60 mm.
- Monter bæreringen (12) på påveggsboksen (15).
- Koble til bussledningen med tilkoblingsklemme.
- Smekk apparatet inn i låseringen (12).
- Sett på den store designringen (14) og drei den med urviseren.
- Ved behov: Klipp ut blenden (6) og smekk den inn i designringen (14).

6.2 Igangsetting

Lasting av adresse og brukerprogramvare

- Ta av designringen hvis montert.
- Slå på busspenningen.
- Trykk den røde programmeringstasten (4).
  Programmerings-LED i sensorvinduet lyser.

- Opprett fysikalsk adresse.
  Programmerings-LED slukkes.
- Merk apparatet med den fysikalsk adressen på siden.
- Last inn brukerprogramvare i apparatet.

i Ved aktivert temperaturmåling (versjon "Komfort"): Tilpasse temperaturmåling.

Teste registreringsfeltet

Kontroller registreringsfeltene enkeltvis ved parallellkoblede tilstedeværelsesdetektorer.

Tilstedeværelsesdetektoren er korrekt montert og tilkoblet. Den fysikalske adressen og programvaren er lastet inn.

- Aktivere gåprøve:
  Aktiver parameteren "Gåprøve etter nedlasting" og laste ned brukerprogramvaren.
  Tilstedeværelsesdetektoren arbeider uavhengig av lysstyrken. Alle sensorer er aktive tilsvarende til deres programerte følsomhet.
- Mål opp registreringsfeltet, og ta hensyn til sikker registrering og forstyrrelser.
  Registrerte bevegelser vises av den blåe status-LED i sensorvinduet.
- Ved behov kan en begrense registreringsfeltet ved hjelp av den påsettbare blenden. Korriger ømfintligheten med den blåe ømfintlighetsbryteren (7) eller IR-fjernbetjeningen, eller endre programmeringen.
- Deaktiver parameteren "Gåprøve etter nedlasting" og laste ned brukerprogramvaren.

Kun for "Komfort" versjonen:

i Dersom den er frigitt kan gåprøve-funksjonen aktiveres med tasten **Test** til IR-fjernbetjeningen.

7 Kassere batterier

Fjern tomme batterier straks, og kasser dem på en miljøvennlig måte. Batteriene skal ikke kastes i vanlig husholdningsavfall. Ta kontakt med kommunen du bor i for informasjon om miljøvennlig avfallshåndtering. I henhold til loven er sluttbrukeren forpliktet til å returnere brukte batterier.

8 Tekniske data

KNX-medium	TP256
Igangsettingsmodus	S-modus
Nominell spenning KNX	DC 21 ... 32 V SELV
Strømopptak KNX	maks. 10 mA
Tilkoblingstype buss	Tilkoblingsklemme
Beskyttelsesklasse	III
Omgivelsestemperatur	-25 ... +55 °C
Lagrings-/ transporttemperatur	-25 ... +70 °C
Relativ fuktighet	10 ... 100 % (Ikke dugg)
Beskyttelsestype	IP44
Mål	
Takutsnitt Ø×T	44 × 35 mm
Mål Ø×H	53,5 × 38 mm (med designring)
Bevegelsesregistrering	
Registreringsvinkel	360°
Rekkevidde	Ø ca. 12 m (monteringshøyde 3 m)

Lysføler	
Måleområde	10 ... 2000 lx
Nøyaktighet > 80 lx	± 5%
Nøyaktighet ≤ 80 lx	± 10 lx

Kun for "Komfort" versjonen:

Temperaturføler	
Måleområde	ca. -20 ... +55 °C
Nøyaktighet	± 1 K
Infrarød fjernkontroll	
Batteritype	1×litium CR 2450N

9 Hjelp hvis det oppstår problemer

Lyset slås ikke på til tross for bevegelsesregistrering og svak belysning

Årsak 1: Feil funksjonsblokk er aktivert.
Endre funksjonsblokkomkoblingen.

Årsak 2: Innstilt lysstyrketerskel er for lav.
Øk lysstyrketerskelen med fjernbetjeningen eller parameterinnstilling.

Lyset slås på til tross for tilstrekkelig omgivelseslysstyrke

Årsak 1: Meldefunksjonen er aktivert og apparatet arbeider lysstyrkeuavhengig.
Kontrollere programmering.

Årsak 2: Apparatet arbeider lysstyrkeuavhengig.
Korriger lysstyrketerskelen med fjernbetjeningen.
Korriger parameterinnstillingen for lysstyrketerskelen.

Lyset slås kort av og straks på igjen

Årsak 1: Lysmidler i registreringsfeltet.
Still inn låseparameteren slik, at avkjølende lysmiddel ikke registreres.

Årsak 2: Etter utkobling blir den innstilte lysstyrketerskel underskredet. Apparatet kobles omgående inn igjen ved bevegelsesregistrering.
Øke lysstyrketerskelen.

Lyset slås tidlig av til tross for bevegelsesregistrering og svak belysning

Årsak 1: Innstilt tid for kort.
Øk tiden med fjernbetjeningen eller parameterinnstillingen.

Årsak 2: Overflaten som skal overvåkes ligger ikke innenfor registreringsfeltet, eller møbler og søyler står i veien.
Kontroller registreringsfeltet, evt. utvide tilstedeværelsesdetektor sideplassen.

Apparatet aktiveres også uten bevegelse i registreringsfeltet

Årsak: Feilkilder i registreringsfeltet, eller apparatet er stilt inn for følsomt.
Begrense registreringsfeltet, korrigere feilkilden.
Reduser ømfintligheten med den blåe ømfintlighetsbryteren (7) eller med fjernbetjeningen med ett trinn.
Reduser følsomheten i parameterinnstillingen.

i I mindre rom bør følsomheten reduseres med 1 til 2 trinn.

Lyset slås ikke av til tross for tilstrekkelig omgivelseslysstyrke

Årsak 1: Apparatet er stilt inn som bevegelsesdetektor og vurderer av denne grunn ikke omgivelseslysstyrken etter at den har reagert.

Kontrollere programmering. Still inn og programmer apparatet som tilstedeværelsesdetektor.

Årsak 2: Innstilt lysstyrketerskel er for høy.

Reduser lysstyrketerskelen med fjernbetjeningen eller parameterinnstilling.

Lyset slås ikke på ellers slås på for sent til tross for bevegelse i registreringsfeltet

Årsak 1: Apparatet er stilt inn for detektordrift og vurderer ikke den første registrerte bevegelsesimpulsen.

Kontrollere programmering. Still inn og programmer apparatet som bevegelsesdetektor.

Årsak 2: Forsinkelse av vurderingen er aktivert, slik at f.eks. kortidlig inngang på registreringsfeltet ikke vurderes.

Korrigere programmeringen, reduser forsinkelsen for vurdering eller deaktiver den.

10 Tilbehør

Monteringssett for innfelt montering	Best.nr. 2241 00
Monteringssett for påvegg montering	Best.nr. 2242 00
IR-fjernkontroll PIR KNX	Best.nr. 2115 00

11 Garanti

Garantien ytes via faghandel i henhold til juridiske bestemmelser. Legg ved en beskrivelse av feilen og lever eller send defekte apparater portofritt til din forhandler (faghandel/ installasjonsbedrift/elektrofaghandel). Derfra blir apparatene sendt videre til Gira Service Center.

Gira
Giersiepen GmbH & Co. KG
Elektro-Installations-
Systeme

Industriegebiet Mermbach
Dahlienstraße
42477 Radevormwald

Postfach 12 20
42461 Radevormwald

Deutschland

Tel +49(0)21 95 - 602-0
Fax +49(0)21 95 - 602-191

www.gira.de
info@gira.de